6 ELEKTRISKT SYSTEM

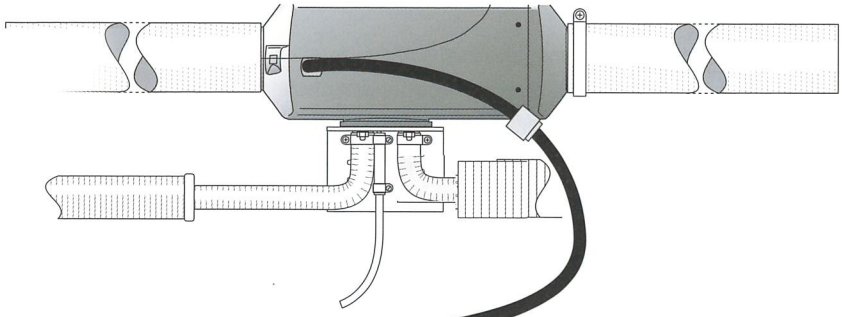

Inkoppling av EasyStart Select med extern temperatursensor

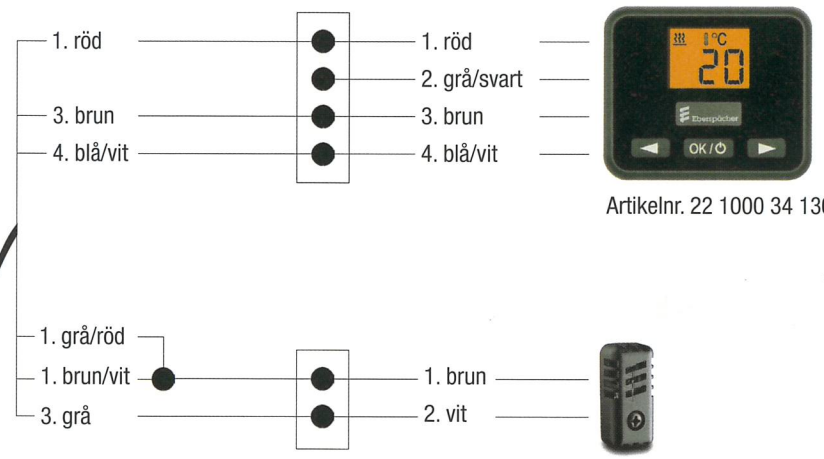

Artikelnr. 22 1000 34 1300

Artikelnr. 25 1774 89 0300

Bränslepump
Bränslepumpens anslutning (grön/röd och brun kalbel) är inte polaritetsbunden.

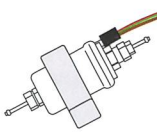

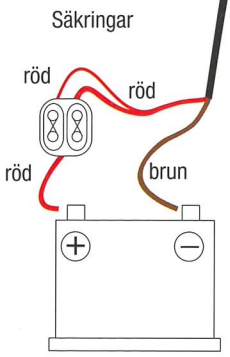

Säkringstabell		
	12v	24v
D2 / D4	5 / 20A	5 / 10A
D5	5 / 25A	5 / 25A

Information
För mer information se bifogat kopplingsschema som medföljer respektive kontrollenhet.